горизонтальные центробежные насосы ADH 130

Варианты исполнения: PP - PVDF

Центробежные насосы ADH с механическим уплотнением выполнены из пластиковых материалов (полипропилена и PVDF) и подходят для высококоррозийных жидкостей, которые могут содержать и твердые суспензии.

Работают на моноблочном двигателе (max 3000 rpm). Их особый дизайн с открытой крыльчаткой позволяет перекачивать даже самые грязные жидкости с вязкостью до 500 Cps (при 20°C), содержащих и твердые суспензии.

Имеются две разные версии с различной герметичностью в зависимости от использования: A (прокладка) и B (механическое уплотнение).

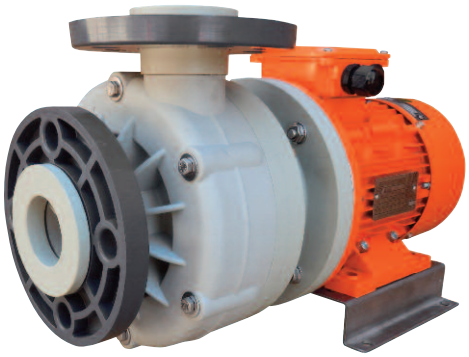

Технические характеристики насоса

Материал исполнения	PP - PVDF
Max. Производительность*	30 m3 / ч
Макс. высота напора	20 м
Max.температура	PP 60°C - PVDF 90°C
Максимальная вязкость	500 сПз
Max. диаметр твёрдых частиц	6 мм.
Всасывающий / нагнетательный патрубки	2 " M x 1 1/2" M - или фланец DN 50 X DN40
Мощность	3 HP 380V3/50Hz / 2800 об/мин, 2 полюса
Вес насоса с мотором	PP 22.5 кг, PVDF 23.5 кг

УСТАНОВКА

Ось горизонтального центробежного насоса ADH при установке должна располагаться исключительно горизонтальным образом, а высота столба жидкости находиться над всасывающим патрубком насоса. Необходимо использовать специальные приспособления для предотвращения работы всухую, образования вихрей и возможного отсоса воздуха. Горизонтальный центробежный насос ADH должен работать с жидкостью, потому что работа всухую или наличие воздушных пузырей может повредить механическое уплотнение.

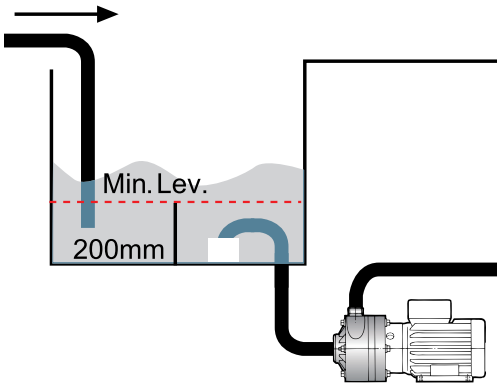

ОПИСАНИЕ НАСОСА

Горизонтальные центробежные насосы из смолы состоят из прочного корпуса и цевочного колеса, предназначенного для крепления электродвигателя и проверки механического уплотнения. Вал насоса, к которому прикреплена открытая крыльчатка, жестко закреплен с валом электродвигателя. На обратной стороне крыльчатки расположено механическое уплотнение вала

1 = электродвигатель
2 = цевочное кольцо
3 = механическое уплотнение
4 = крыльчатка
5 = выходной канал
6 = входной канал

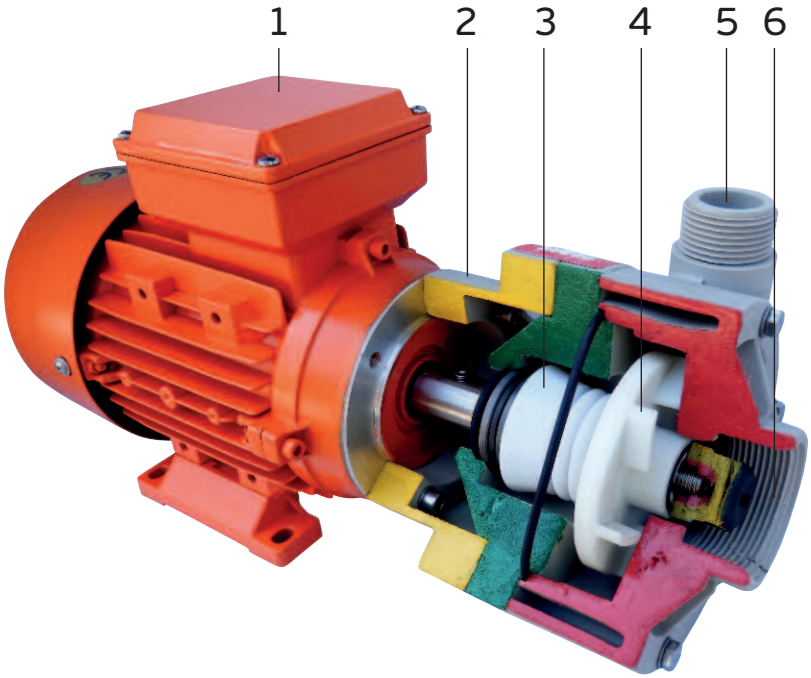

График производительности насоса

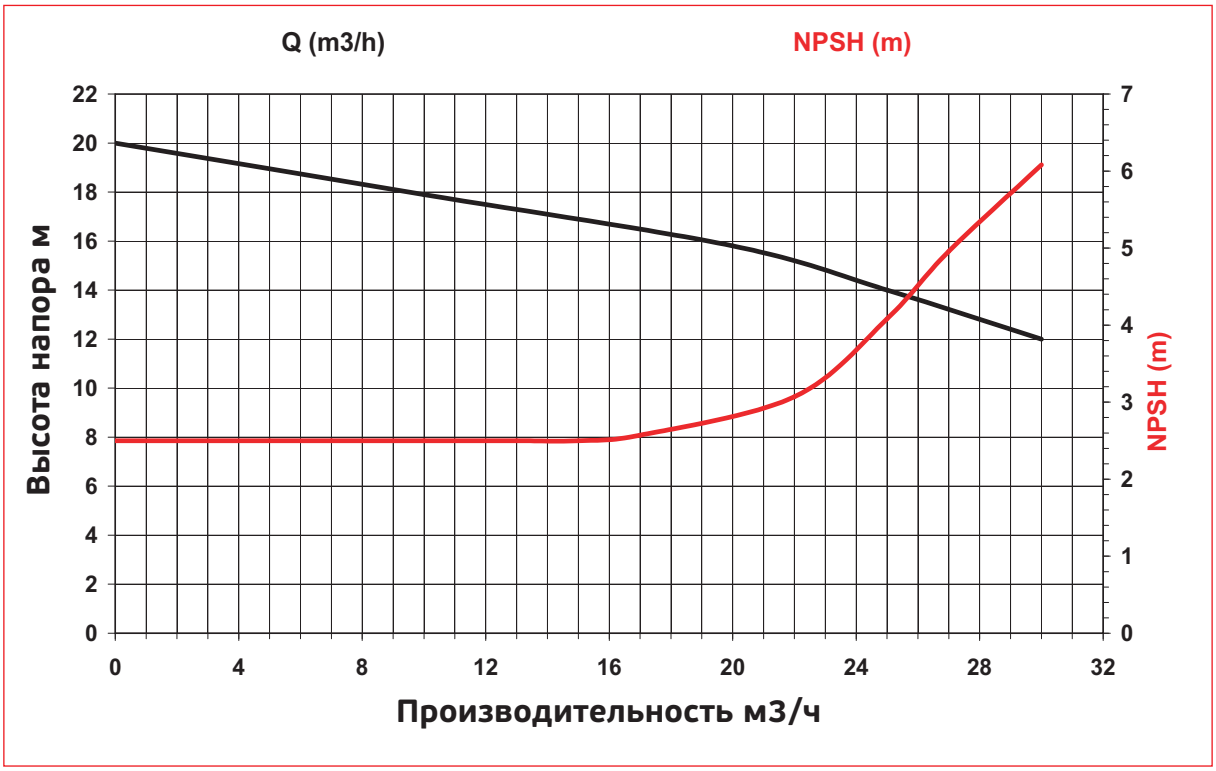

Внешние и установочные размеры

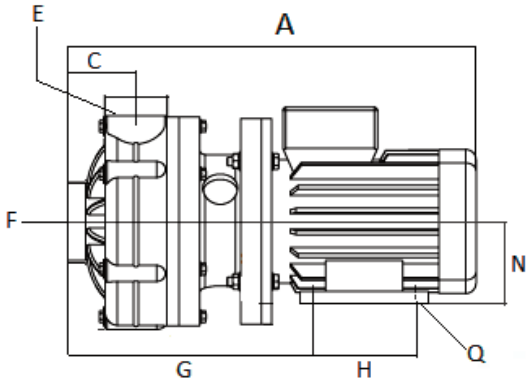

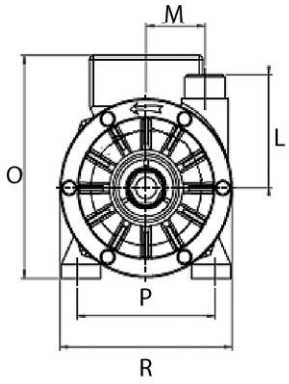

Модель насоса	Моторный фланец B3-B5	Kw	Rpm	РАЗМЕРЫ -ММ-												
				A	C	E	F	G	H	L	M	N	O	P	R	Q
ADH 130	90	2.2	2800	448	75	1 1/2 " M - DN 40	2 " M - DN 50	257	100	130	40	90	210	140	203	4 X Φ10

ADH
Horizontal Chemical Pump

Химические насосы ADH 130

ALPHADYNAMIC PUMPS
Industrial Pumps & Flowmeters

ALPHADYNAMIC PUMPS Co

Офис продаж в Англии:
Рокли Хаус, Бертон Роуд, 37
Ashby de la Zouch, Лестершир
LE65 2LF - Соединенное Королевство (Великобритания)
Офис зарегистрирован в Англии и Уэльсе
Регистрационный номер 09706219- VAT номер GB220393343
Телефон: +44 1213 680 324 , +44 1213 680472
Электронная почта: sales@alphadynamicpumps.co.uk
Сайт компании: www.alphadynamicpumps.co.uk

Производственные площади в Греции. Завод № 1.
Промышленный парк Кифисии, Улица Элефериас дом 3
14564 - Кифисия – Эллада
VAT номер EL 999695309
Телефон: +30 210 4200 338 , +30 210 4200 422
Факс: +30 211 268 68 37
Электронная почта: info@alphadynamic.eu
Сайт компании: www.alphadynamic.eu

Производственные площади в Греции. Завод № 2.
Улица Сенека 30, Индустриальный парк Кифисии
14564, Кифисия, Греция
Телефон: +30 215 215 9152