Мембранный насос Ruby 051

Варианты исполнения: **PP – PVDF – PP+CF**

Новая линейка насосного оборудования с обновлённым дизайном и усиленным корпусом. Новые насосы имеет высокую производительность и сниженный расход воздуха.

II 2 GD c IIB T4
Baseefa15ATEX13DR

5 лет ограниченный гарантии

Преимущества насосов Ruby

- Экономичное потребление воздуха, экологический дизайн
- Высокая степень производительности
- Оптимальная производительность
- Высокая эффективность для давления / вместимости
- Не замерзающие
- Новый дизайн воздушного клапана, полностью контролируемый проход воздуха
- Простота демонтажа и повторной сборки
- Прогрессивная технология мембран.
- Вариант Twin Manifold (два всасывания и две поставки)
- Отличная производительность и соотношение цены и качества
- Идеально подходит для абразивных, вязких и чувствительных к сдвигу сред
- Автоматическое всасывание
- полное погружение в перекачиваемую среду (по запросу)
- перекачивание вязких жидкостей
- простота в обслуживании и замене деталей
- Легкое изменение ориентаиии портов подачи (обратный коллектор);

СОСТАВЛЕНИЕ КОДОВ НАСОСОВ Ruby 051

Модель насоса	Корпус насоса	центральны й корпус	Материал мембран	Гнезда шаров	Шары	Уплотнительные кольца	другие варианты
Ruby 081	**P:** PP **V:** PVDF+CF **PC:** PP+CF	**P:** PP **PC:** PP+CF	**N:** NBR **E:** EPDM **ST:** PTFE+back up (Santoprene) **HT:** PTTFE+back up (Hytrel)	**P:** PP **V:** PVDF	**N:** NBR **E:** EPDM **T:** PTFE	**N:** NBR **F:** FKM **T:** PTFE **E:** EPDM	**D:** Twin Manifold **F:** Flange PN10/ANSI/JIS

Технические характеристики насоса

сертификация	II 2 GD c IIB T4 135°C
Строительные материалы	PP , PP+CF, PVDF
Мембраны	PTFE+SANTOPRENE, PTFE+HYTREL, NBR-BUNA, EPDM
Всасывающий / нагнетательный патрубки	G 2" BSP G - Фланец по запросу PN 10 , ANSI 150 , JIS
Отверстие для подачи воздуха	3/4"
Высота самовсасывания при безмасляной работе макс.*	5 м.
Max. Производительность*	650 л/мин.
Max. напор	70 м.
Max. допустимое входное давление воздуха	7 бар
Max. диаметр твёрдых частиц	8 мм
Max.температура	PP 60°C , PP+CF 60°C , PVDF 95°C
Вес нетто PP	38 кг
Вес нетто PVDF	45 кг

* Кривые и характеристика эксплуатационных показателей погружных насосов со свободным расходным отверстием, при температуре воды 20°C, варьируются в зависимости от используемого материала.

График производительности мембранный насос

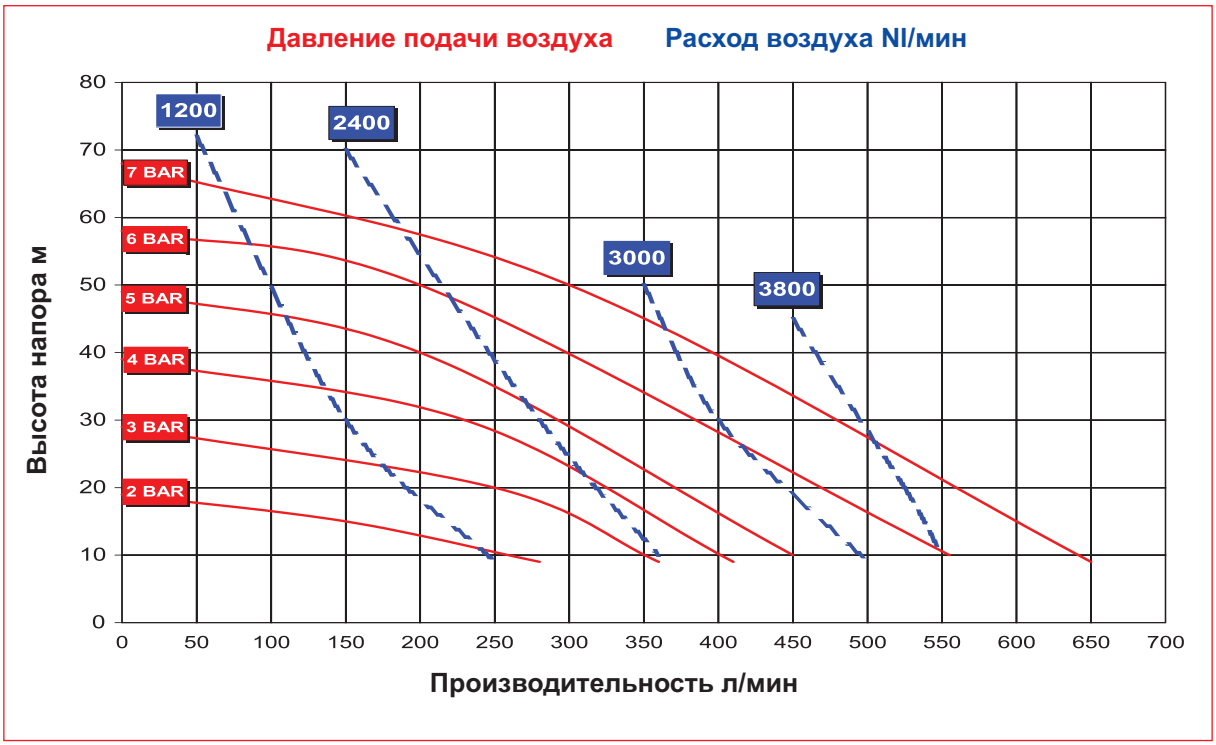

Установочные размеры (мм) насос

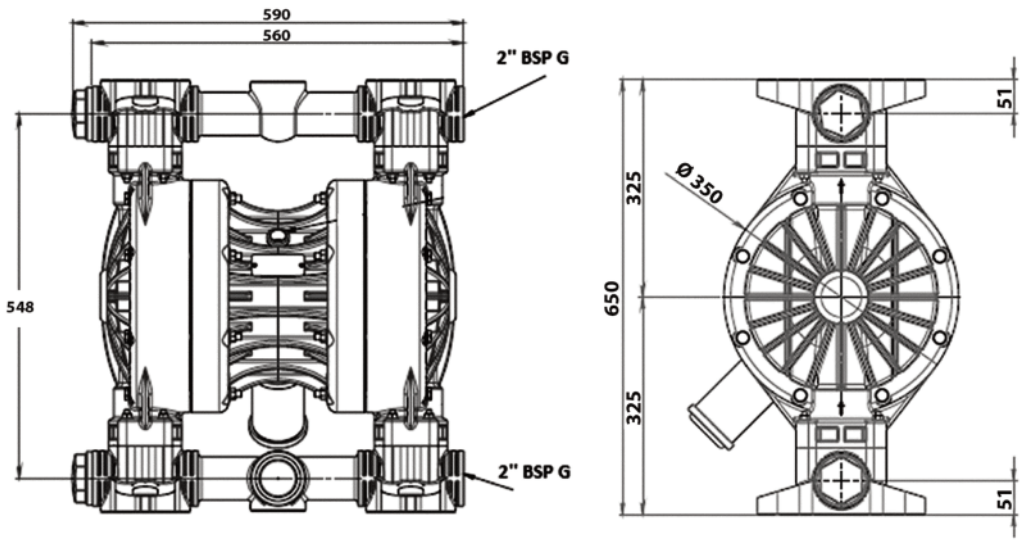

Ruby
STRONG QUALITY INDUSTRIAL PUMP

Пневматические диафрагменные насосы серии Ruby

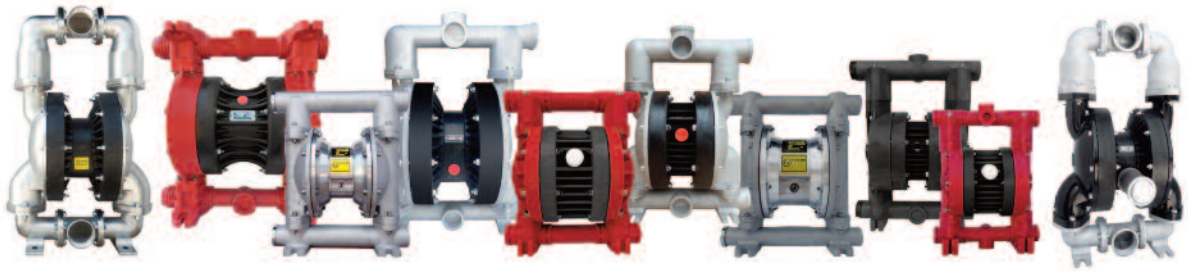

ALPHADYNAMIC PUMPS
Industrial Pumps & Flowmeters

RubyPump
Powered by ALPHADYNAMIC PUMPS

ALPHADYNAMIC PUMPS Co

Офис продаж в Англии:
Рокли Хаус, Бертон Роуд, 37
Ashby de la Zouch, Лестершир
LE65 2LF - Соединенное Королевство (Великобритания)
Офис зарегистрирован в Англии и Уэльсе
Регистрационный номер 09706219- VAT номер GB220393343
Телефон: +44 1213 680 324 , +44 1213 680472
Электронная почта: sales@alphadynamicpumps.co.uk
Сайт компании: www.alphadynamicpumps.co.uk

Производственные площади в Греции. Завод № 1.
Промышленный парк Кифисии, Улица Элефериас дом 3
14564 - Кифисия – Эллада
VAT номер EL 999695309
Телефон: +30 210 4200 338 , +30 210 4200 422
Факс: +30 211 268 68 37
Электронная почта: info@alphadynamic.eu
Сайт компании: www.alphadynamic.eu

Производственные площади в Греции. Завод № 2.
Улица Сенека 30, Индустриальный парк Кифисии
14564, Кифисия, Греция
Телефон: +30 215 215 9152
Электронная почта: sales@rubypump.com